２０１３年日本ランキングサーキット大会

平成２５年６月１日－５日　さいたま市記念総合体育館

女子シングルス

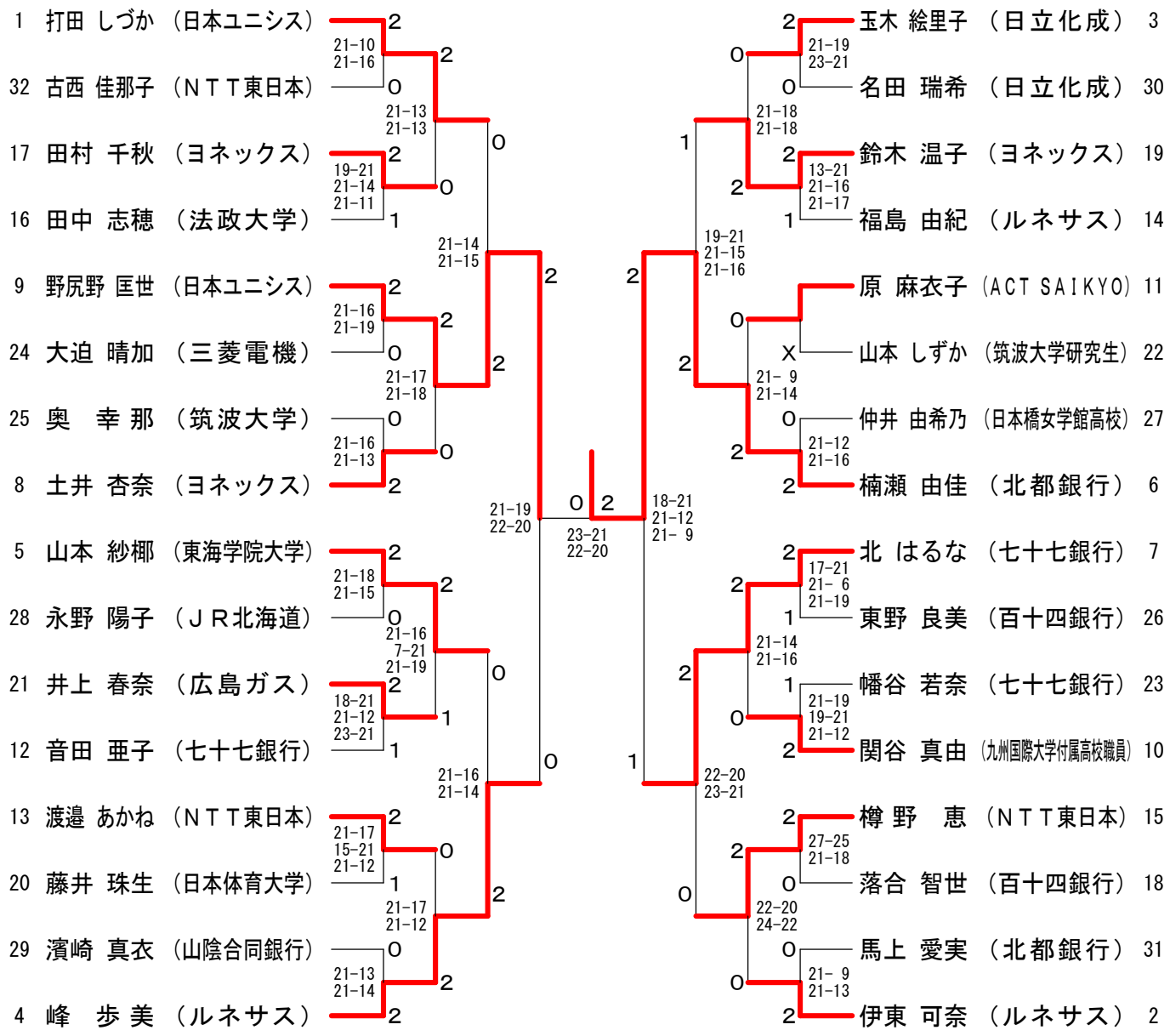
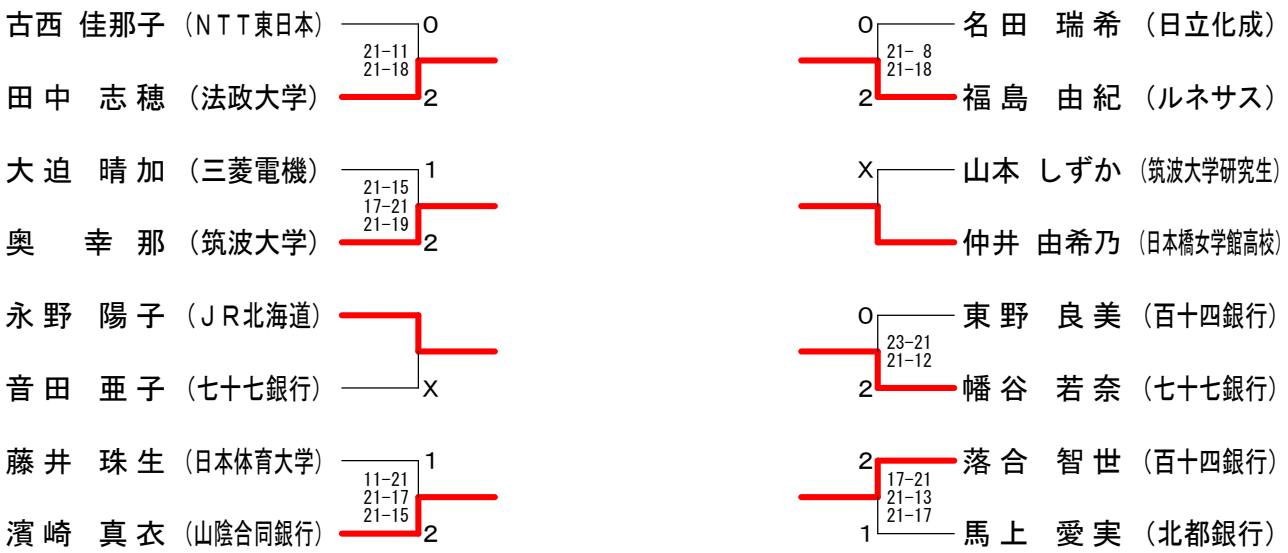
女子シングルス17位決定戦